配線固定バー

ELECTRICAL WIRING FIXED BARS

JB-1

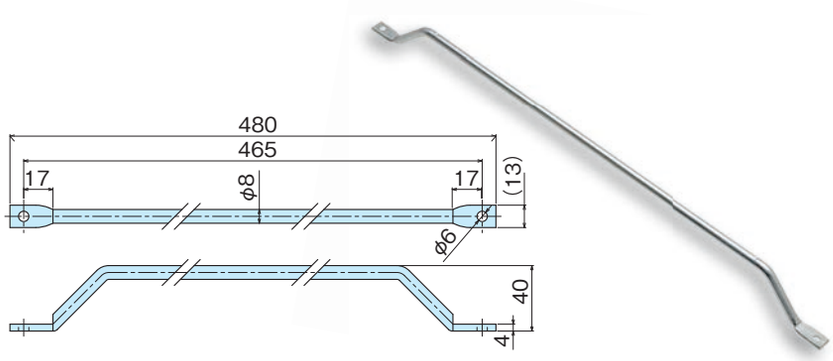

特　徴 Feature	●ラック内の配線の整理･固定にご利用ください。ラックのサイドフレーム等にお取付ください。
	●Please use to organize and fix the wiring in the rack. Please mount to the rack of the side frame.
材　質	●アルミニウム
Material	●Aluminum

品　番 Product No.	自　重（g） Weight	入　数 Lot	単　価 Price
JB-1	65.8		¥850

配線固定バー

ELECTRICAL WIRING FIXED BARS

JB-2~4

ラック内の配線の整理・固定用の金具としてご利用ください。
標準サイズも豊富に取り揃えました！
取付も簡単で、作業の効率を図りました。

JB-4-70-2

特　徴 Feature	●ラック内の配線の整理･固定にご利用ください。ラックのサイドフレーム等にお取付ください。 ●シャフトを必要サイズにカットしてください。カットされたシャフトと金具を組み込んでご利用ください。 ※出荷時にはシャフトと金具は別梱包となっております。 ※ご指定いただければ、仕様サイズにカット致します。
	●Please use to organize and fix the wiring in the rack. Please mount to the rack of the side frame. ●Please cut the shaft to the required size. Please use by incorporating the cut shaft and bracket ※The shaft and bracket are packed separately. ※Available to the customer size, if you have any specified size.
材　質	●金具／鉄(SPHC) シャフト:JB／鉄(SS),SJB／ステン(SUS)
表面処理	●JB／三価クロメートめっき
用　途	●キュービクル･配電盤･分電盤･制御盤･その他各種BOX
備　考	●金具の高さ違いも制作いたします。 ●金具取付用のボルトは付属しておりません。 ●シャフトは長尺･重量物となりますので別途送料がかかります。お問合せ下さい。
Material	●Bracket/Steel(SPHC), Shaft:JB/Steel(SS),SJB/Stainless(SUS)
Finish	●JB/Trivalent chromate plating
Specific Use	●Cubicles,electric distribution and control panels,etc
Remarks	●We also produce different heights of bracket. ●Bolts for mounting fittings bracket are not included

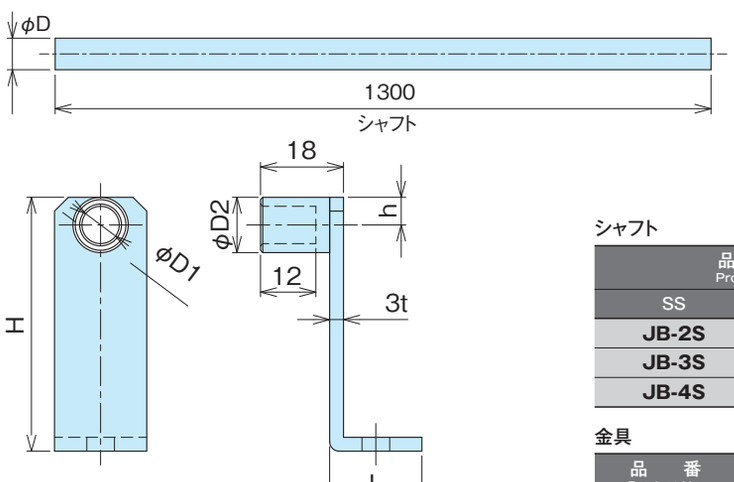

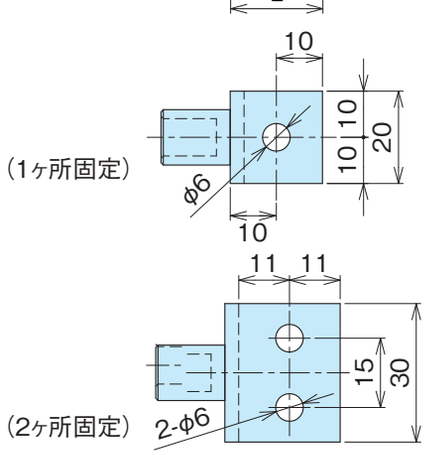

シャフト

品　番 Product No. SS	品　番 Product No. SUS	ΦD	自　重（g） Weight SS	自　重（g） Weight SUS	単　価 Price SS	単　価 Price SUS
JB-2S	SJB-2S	6	289	293	¥340	¥650
JB-3S	SJB-3S	8	514	522	¥450	¥1,200
JB-4S	SJB-4S	10	801	816	¥640	¥1,850

金具

品　番 Product No.	穴数	H	L	ΦD1	ΦD2	h	自　重（g） Weight	単　価 Price
JB-2-30	1	30	20	6.1	10	5	26	¥230
JB-2-55		55					37	¥240
JB-2-70		70					44	¥250
JB-2-105		105					60	¥270
JB-2-180		180					95	¥330
JB-3-30-2	2	30	25	8.1	12	6	39	¥270
JB-3-55-2		55					55	¥280
JB-3-70-2		70					66	¥300
JB-3-105-2		105					91	¥320
JB-3-180-2		180					143	¥390
JB-4-30-2		30		10.1	14	7	41	¥280
JB-4-55-2		55					57	¥290
JB-4-70-2		70					68	¥310
JB-4-105-2		105					93	¥330
JB-4-180-2		180					145	¥400