マグネットキャッチ

MAGNETIC CATCHES

DMC-37

DMC-37-3

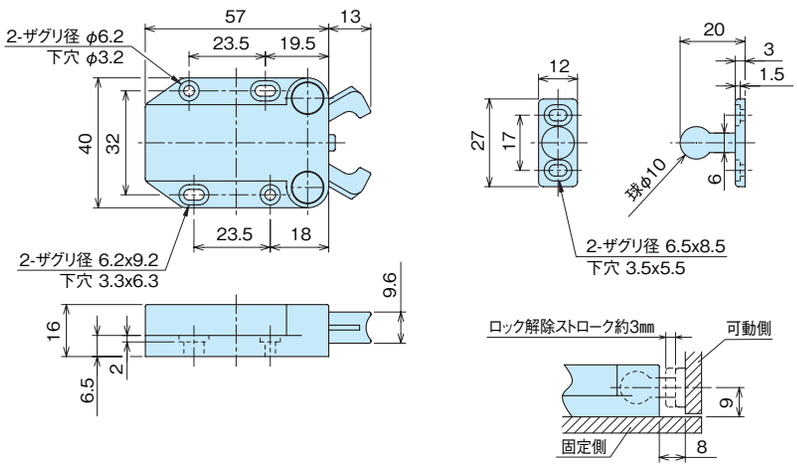

取付例

特　徴 Feature	●マグネットを使用していません。磁気を嫌う場所に最適です。 ●白･黒･茶色の3色取り揃えております。 ●Magnet is not used. It can be used optimally in places with no magnetic. ●Available in white, black and brown color.
材　質	●本体ケース／ABS樹脂 ●受板／ナイロン(PA6)
用　途	●各種キャビネット扉
備　考	●市販品につき、ケース単位(入数)でのご注文をお願い致します。
Material	●Body/ABS resin ●Catch plate/Nylon (PA6)
Specific Use	●Various cabinet doors
Remarks	●Please order in case unit(Quantity) about products on the market.

品　番 Product No.	本体･色 Case･color	保持力 Retention	自重(g) Weight	入　数 Lot	単　価 Price
DMC-37-1	白	6.0	23	20	¥345
DMC-37-2	黒	6.0	23	20	¥345
DMC-37-3	茶	6.0	23	20	¥345

マグネットキャッチ

MAGNETIC CATCHES

DMC-40

DMC-40-2

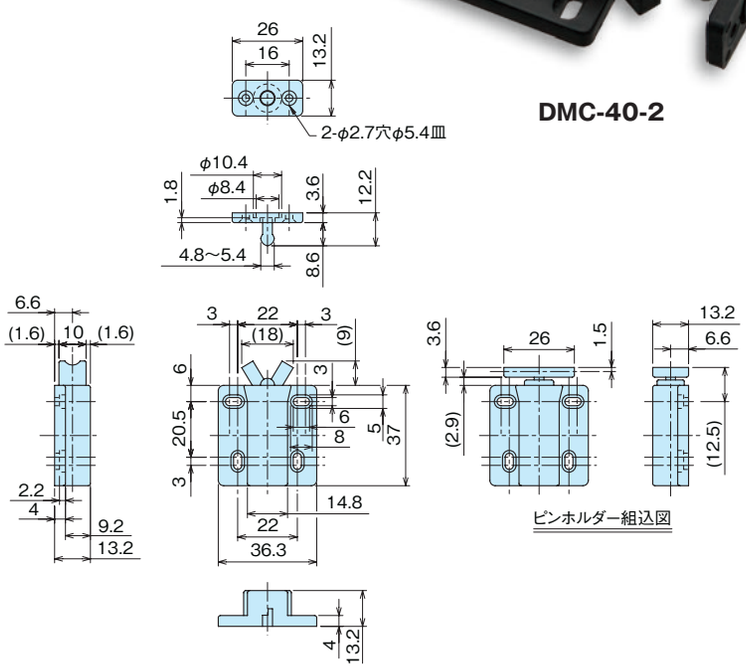

ピンホルダー組込図

特　徴 Feature	●マグネットを使用していません。磁気を嫌う場所に最適です。 ●Magnet is not used. It can be used optimally in places with no magnetic.
材　質	●本体ケース／ABS樹脂 ●受板／ナイロン(PA6)
押込み荷重	●1.0～1.5kgf
用　途	●各種キャビネット扉
備　考	●無理な引っ張り･衝撃は避けてください。 ●かぶせ扉にご使用する場合は、側板と扉との間をあけてください。 ●市販品につき、ケース単位(入数)でのご注文をお願い致します。
Material	●Body/ABS resin ●Catch plate/Nylon (PA6)
Indentation load	●1.0～1.5kgf
Specific Use	●Various cabinet door
Remarks	●Please avoid excessive tensile and impact. ●If you want to use in the door covers, please open it up between the door and side plate. ●Please order in case unit(Quantity) about products on the market.

品　番 Product No.	本体･色 Case･color	保持力 Retention	自重(g) Weight	入　数 Lot	単　価 Price
DMC-40-1	アイボリー	(2.0)	11	50	¥300
DMC-40-2	黒	(2.0)	11	50	¥300