落し込み蝶番

CONCEALED HINGES

A-80-12(SS)・SA-80-12(SUS)

A-80-12

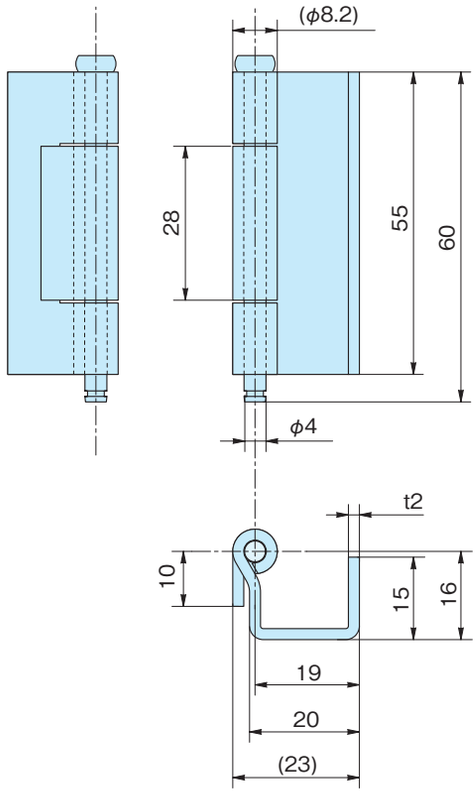

特　徴 Feature	●ピンが抜差しでき取付けが簡単です。 ●It's slip-joint type and simple to install on the panel.
材　質	●A-80-12／鉄(SPCC)2t ●SA-80-12／ステンレス(SUS304)2t
表面処理	●A-80-12／ピンのみ三価クロメートめっき
用　途	●配電盤･分電盤･制御盤･その他各種BOX
Material	●A-80-12/Cold rolled steel plate (SPCC) 2t ●SA-80-12/Stainless steel plate (SUS304)2t
Finish	●A-80-12/Zinc chromate plating (Pin only)
Specific Use	●Distribution, control boards, all kinds of panels.

■参考取付例 Example of installing reference

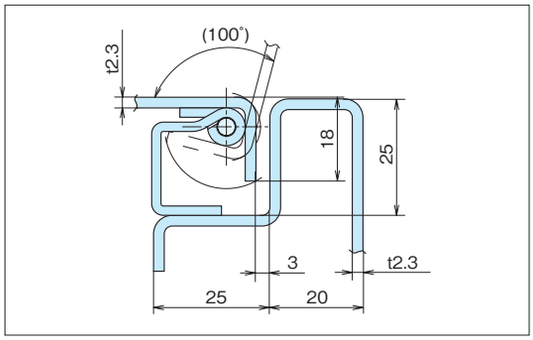

品　番 Product No.	自　重(g) Weight	入　数 Lot	単　価 Price
A-80-12	59	50	¥230
SA-80-12	57	50	¥330

A-80-14(SS)・SA-80-14(SUS)

A-80-14

SA-80-14

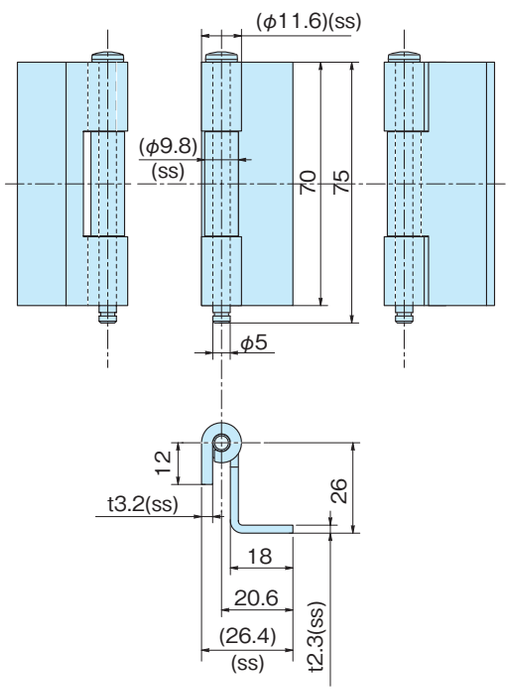

特　徴 Feature	●ピンが抜差しでき取付けが簡単です。 ●It's slip-joint type and simple to install on the panel.
材　質	●A-80-14／鉄(SS)羽根3.2t･ヒンジ2.3t ●SA-80-14／ステンレス(SUS304)羽根3t･ヒンジ2t
表面処理	●A-80-14／ピンのみ三価クロメートめっき
用　途	●配電盤･分電盤･制御盤･その他各種BOX
Material	●A-80-14/Rolled steel (SS)Wing3.2t Main unit2.3t ●SA-80-14/Stainless steel plate (SUS304)Wing3t Main unit2t
Finish	●A-80-14/Zinc chromate plating (Pin only)
Specific Use	●Distribution, control boards, all kinds of panels.

■参考取付例 Example of installing reference

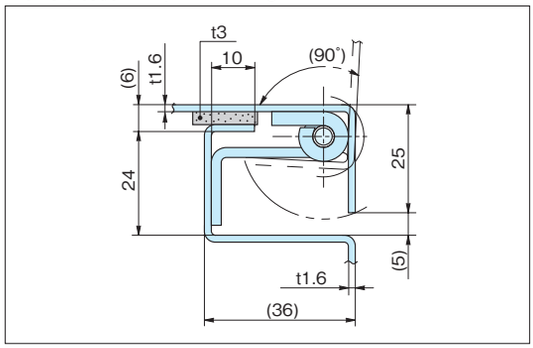

品　番 Product No.	自　重(g) Weight	入　数 Lot	単　価 Price
A-80-14	106	50	¥260
SA-80-14	88	50	¥550